YK400XE-4

標準規格：小型

● 低成本高效益機型

● 機械手臂長度 400mm　● 最大可搬運重量 4kg

訂購型式

YK400XE - 4 - [ ] - 150 - [ ] - [ ] - [ ] - RCX340-4 - [ ] - [ ] - [ ]

機器人主機	最大可搬運重量	原點復歸模式	Z軸衝程	中空軸	制動器解除開關	電纜長度	適用控制器 / 控制軸數	安規標準	選配A～E (OP.A～E)	絕對數據備份用電池
		S：感應器模式 T：撞塊模式		空白：無 S：附中空軸 C：附中空蓋	空白：無 BS：有	3L：3.5m 5L：5m 10L：10m				

請選用控制器，指定控制器各種設定項目。

※欲了解控制器細節，請參閱RCX340產品型錄或至官網確認。

基本規格

			X軸	Y軸	Z軸	R軸
軸規格	機器手臂長度		225 mm	175 mm	150 mm	—
	旋轉範圍		±132°	±150°	—	±360°
馬達輸出 AC			200 W	100 W	100 W	100 W
減速機構	傳導方式	馬達 ～ 減速機	直接連接		正時皮帶	
		減速機 ～ 輸出	直接連接			正時皮帶
重複定位精度※1			±0.01 mm		±0.01 mm	±0.01°
最高速度			6 m/sec		1.1 m/sec	2600°/sec
最大可搬運重量			4 kg（標準規格、選配規格※4）、 3 kg(選配規格※5)			
標準週期時間：可搬運2kg時※2			0.41 sec			
R軸容許慣性力矩※3			0.05 kgm²			
用戶配線			0.2 sq × 10 支			
用戶配管（外徑）			ϕ4 × 3			
動作極限設定			1.軟限制　2.機械限位器（X, Y, Z軸）			
機器人電纜線長度			標準：3.5 m　選配：5 m, 10 m			
主機重量			17 kg			

※1. 在一定環境溫度下的數值（X、Y軸）。
※2. 水平方向300mm、垂直方向25mm往返、粗定位拱形動作時。
※3. 會依據尖端重量和R軸慣性力矩偏移量的設定而自動設定加速度係數。
※4. 在標準規格、選配規格（制動器解除開關規格）的情形下，最大可搬運重量為4kg。
※5. 在選配規格（用戶配線配管中空軸規格）的情形下，最大可搬運重量為3kg。

適用控制器

控制器	電源容量（VA）	運轉方式
RCX340	1000	程式 遠程指令 聯機命令

※可透過追加X軸及Y軸的機械限位器來限制可動範圍。
（出廠時為最大可動範圍）
細節請參閱使用說明書（設置說明書）。

※ 為了能精準地設定基準座標，請使用基準座標設定治具（選配）進行設定。
詳情請參閱使用說明書（設置說明書）。

使用說明書（設置說明書）可從本公司官網下載。
https://www.yamaha-motor.co.jp/robot/

YK400XE-4　2025年2月後出廠

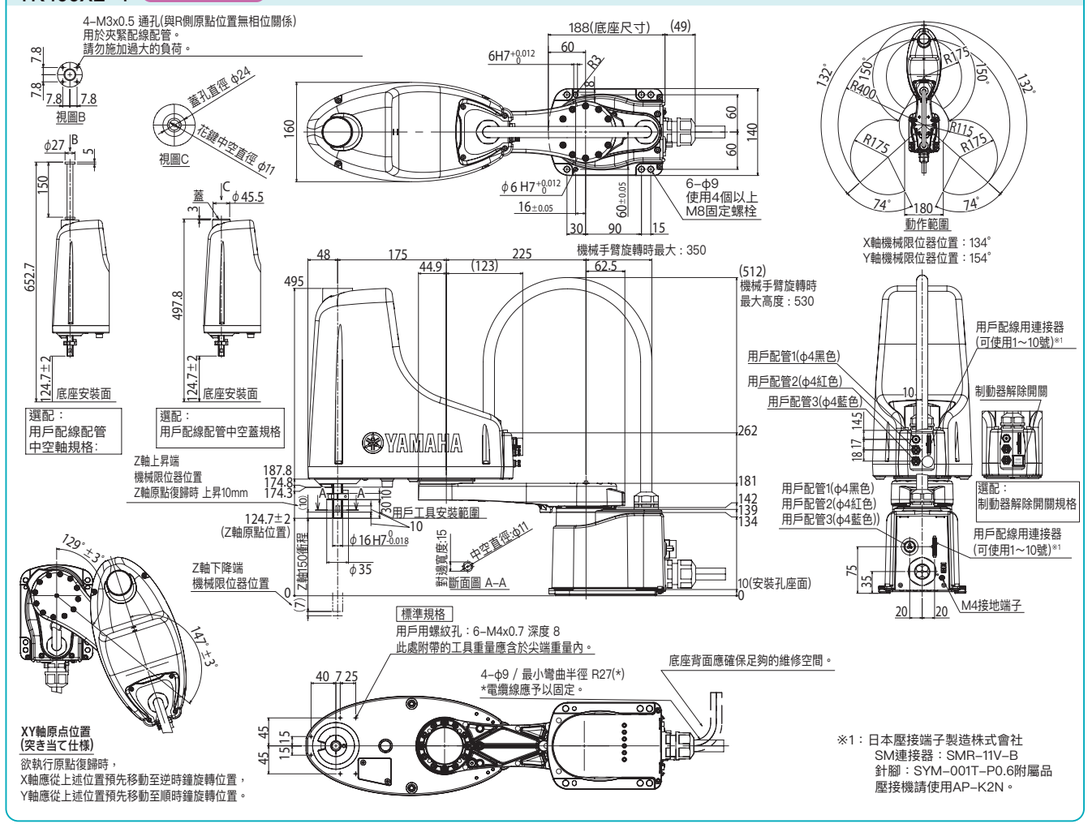
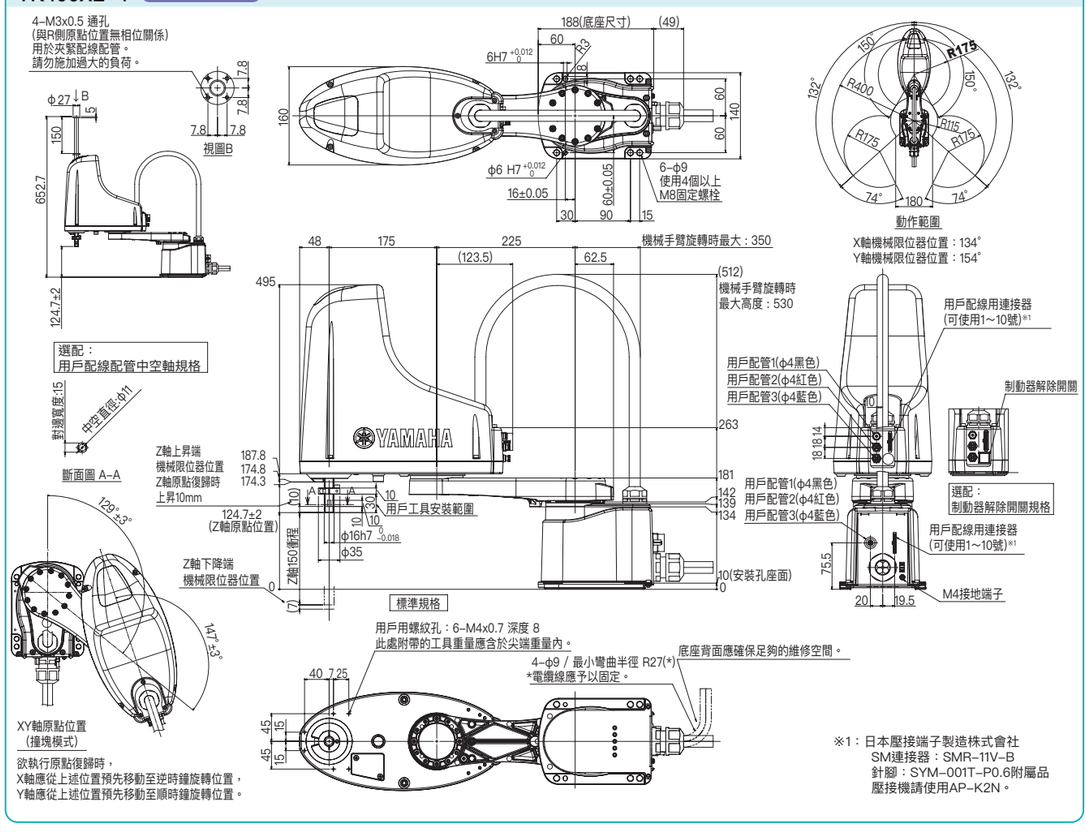
YK400XE-4　2025年1月前出廠