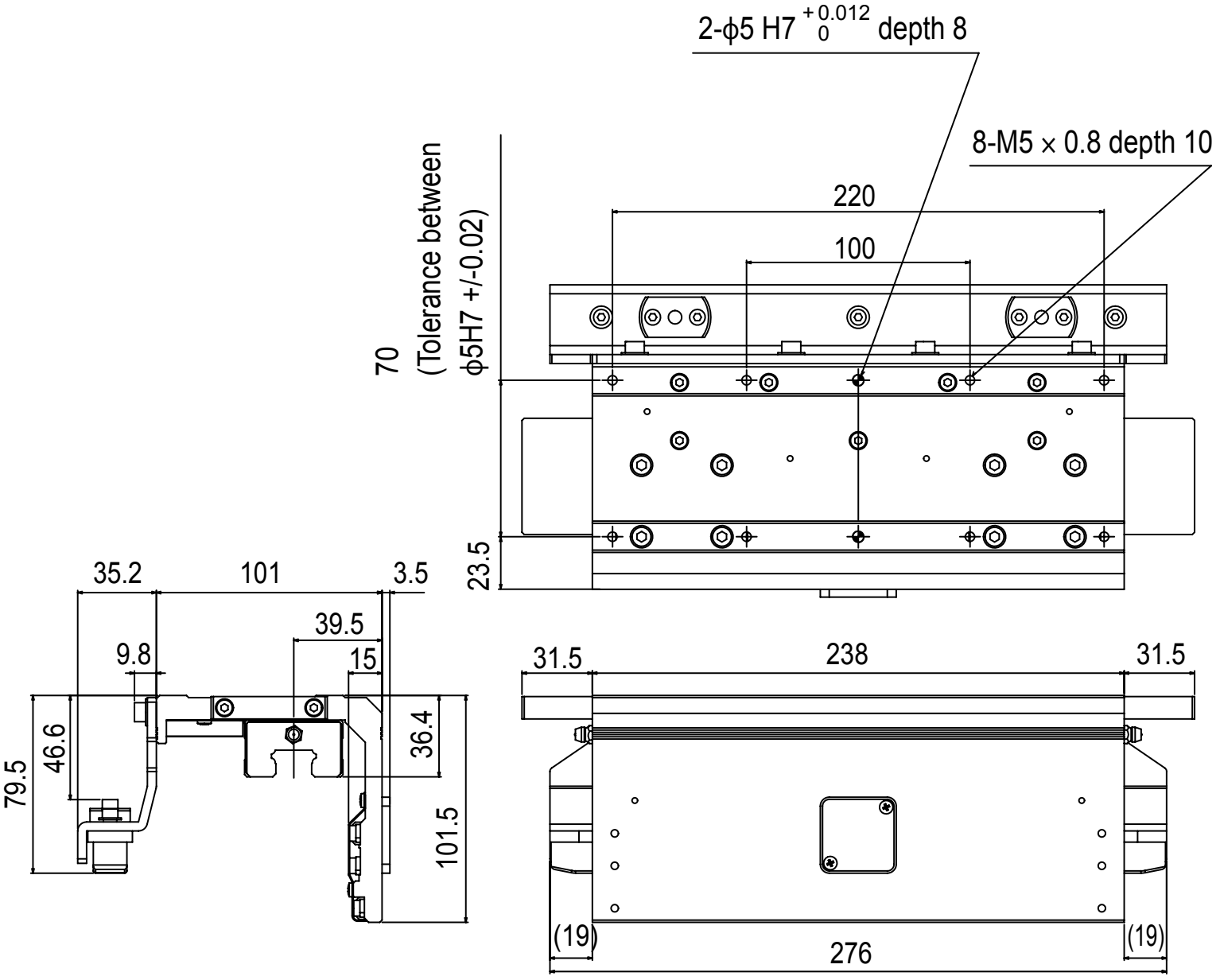Belt module slider