Part names

TS-S2/TS-SH

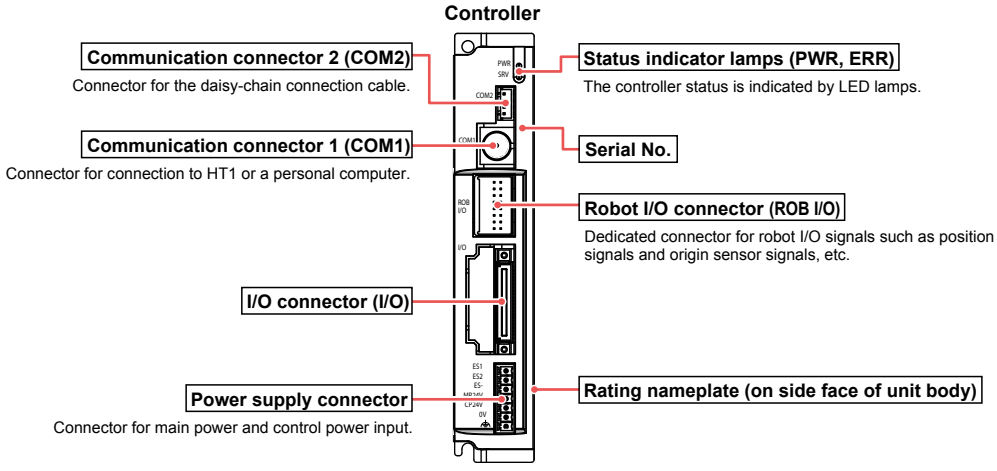
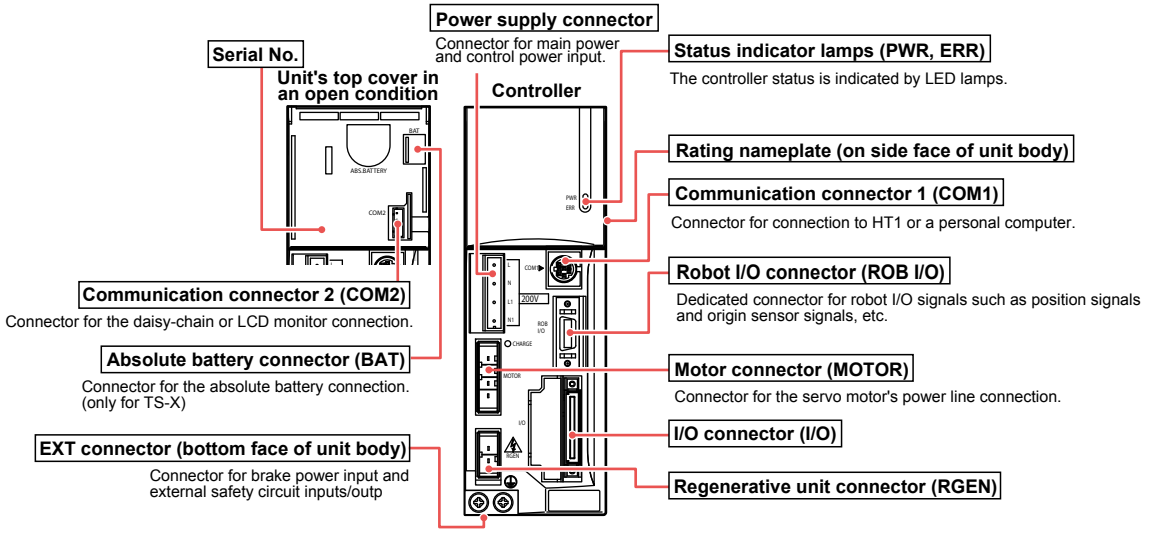
TS-X/TS-P